AFB

Difusores por Desplazamiento
Difusión por Desplazamiento

La construcción del difusor AFB provee un ángulo de 180° de patrón de flujo, lo que permite alcanzar un caudal de aire elevado a baja velocidad residual en zona de ocupación. Tiene conexión de ducto redonda mediante junta integral en la cara superior. Los difusores AFB están construidos en lámina de acero con acabado en pintura electroestática en colores de línea: blanco, blanco tablaroca o negro mate. Son adecuados para instalarse en muro. Como accesorios opcionales está el cubre ducto (DC) en lámina galvanizada perforada y base (AS) en lámina galvanizada. El panel frontal desmontable y la estructura interior metálica permiten la limpieza de la unidad y los ductos.

Características:

- Ahorro energético
- Mejor calidad de aire
- Caídas de presión bajas
- Velocidades de aire y diferencias de temperatura mas bajas
- Capacidad para manejar grandes volúmenes de aire sin turbulencias
- Angulo de 180° de patrón de flujo de aire
- El panel frontal y la estructura metálica permiten limpiar la unidad y los ductos
- Instalación en muro
- Conexión a muro redondo

Dimensiones:

- Ver tablas en submittal

Materiales y Acabados:

- Fabricado en lámina de acero y acero inoxidable
- Colores de línea: blanco, blanco tablaroca o negro mate

Ninguna parte de este documento podrá ser reproducida o retransmitida de cualquier forma, siendo estas: electrónicas o mecanografiadas; incluyendo fotocopiado, grabado y/o cualquier sistema de alojamiento de información sin previo permiso de INNES AIRE S.A. DE C.V.

Versatilidad:

- Aeropuertos
- Hospitales y Clínicas
- Centros comerciales
- Edificios públicos
- Lobbies
- Cines
- Auditorios
- Restaurantes
- Escuelas -
- Cocinas
- Gimnasios
- Áreas industriales
- Oficinas
- Hoteles

Accesorios Opcionales:

- Base (AS) en lámina galvanizada
- Cubre ducto (DC) en lámina galvanizada perforada

Ninguna parte de este documento podrá ser reproducida o retransmitida de cualquier forma, siendo estas: electrónicas o mecanografiadas; incluyendo fotocopiado, grabado y/o cualquier sistema de alojamiento de información sin previo permiso de INNES AIRE S.A. DE C.V.

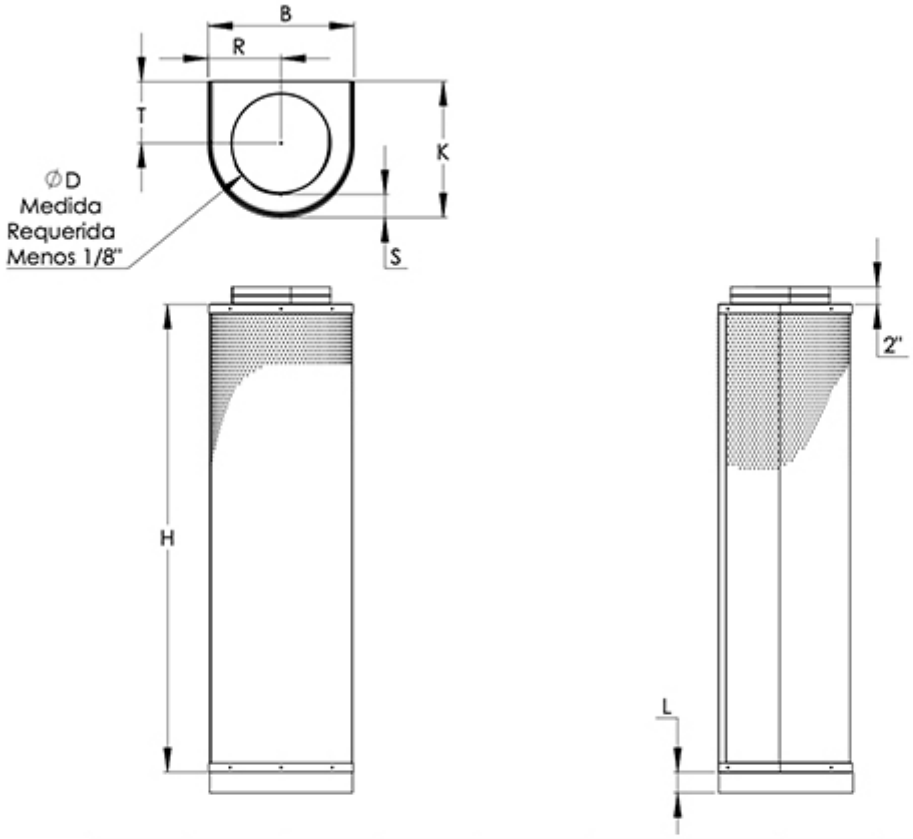

Modelo	Ø D	H	B	K	T	R	S	L
AFB08-24	8	23 5/8	12 3/4	12	5 5/8	6 3/8	2 1/4	2, 4, 6
AFB08-48	8	47 1/4	12 3/4	12	5 5/8	6 3/8	2 1/4	2, 4, 6
AFB10-48	10	47 1/4	15 1/2	14 3/8	6 5/8	7 3/4	2 11/16	2, 4, 6
AFB12-60	13	59 1/16	18 1/16	16 15/16	8	9 1/32	2 11/16	2, 4, 6
AFB16-48	16	47 1/4	22 3/16	20 11/16	9 1/2	11 3/32	3 1/16	2, 4, 6
AFB16-71	16	70 7/8	22 3/16	20 11/16	9 1/2	11 3/32	3 1/16	2, 4, 6
AFB20-71	20	71 7/8	27 11/16	25 3/8	11 1/2	13 27/32	3 13/16	2, 4, 6
AFB25-71	25	72 7/8	32 7/16	30 5/16	14 1/8	16 7/32	3 7/8	2, 4, 6
AFB32-71	32	70 7/8	38 3/4	36 13/16	17 3/8	19 3/8	3 1/2	2, 4, 6

Ninguna parte de este documento podrá ser reproducida o retransmitida de cualquier forma, siendo estas: electrónicas o mecanografiadas; incluyendo fotocopiado, grabado y/o cualquier sistema de alojamiento de información sin previo permiso de INNES AIRE S.A. DE C.V.

Diagrama de Instalación:

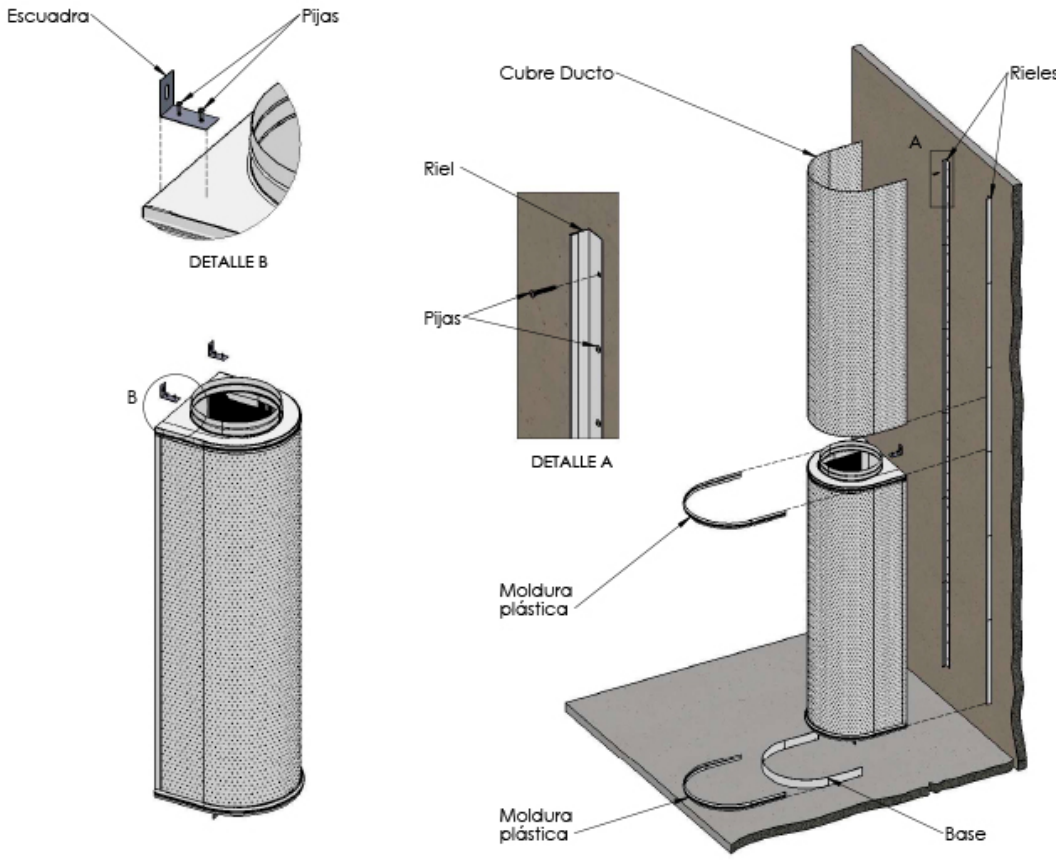

Ninguna parte de este documento podrá ser reproducida o retransmitida de cualquier forma, siendo estas: electrónicas o mecanografiadas; incluyendo fotocopiado, grabado y/o cualquier sistema de alojamiento de información sin previo permiso de INNES AIRE S.A. DE C.V.

Especificación Sugerida:

El Difusor de Desplazamiento para inyección a baja velocidad tipo AFB será de la marca Innes. El ángulo de 180° de patrón de flujo permitirá alcanzar un caudal de aire elevado a baja velocidad residual en el área deseada. Serán adecuados para montaje en ducto. Los difusores AFB estarán construidos en lámina de acero con acabado en pintura electrostática en colores de línea: blanco, blanco tablaroca o negro mate. Como accesorios opcionales contarán con un cubre ducto (DC) en lámina galvanizada perforada y base (AS) en lámina galvanizada. Los difusores AFB tendrán incorporada una conexión a ducto redondo en la cara superior.

MODELO	POSICION DE CUELLO	TIPO DE CUELLO	DIMENSION DE CUELLO	MATERIAL	TRIM MATERIAL	ACCESORIOS	UNIDAD DE MEDIDA
AFB	(S) SUPERIOR (B) BAJO (A) ATRÁS (D) DERECHO (I) IZQUIERDO	(R) REDONDO	(06),(08),(10), (12),(14),(16), (20),(22),(24)	(A) ACERO (I) ACERO INOXIDABLE	(M) METALICO	(AS) BASE EN LAMINA GALVANIZADA (02),(04),(06) (DC) CUBRE DUCTO EN LAMINA GALVANIZADA PERFORADA: (MEDIDA REQUERIDA)	(P) PULGADAS

Ninguna parte de este documento podrá ser reproducida o retransmitida de cualquier forma, siendo estas: electrónicas o mecanografiadas; incluyendo fotocopiado, grabado y/o cualquier sistema de alojamiento de información sin previo permiso de INNES AIRE S.A. DE C.V.